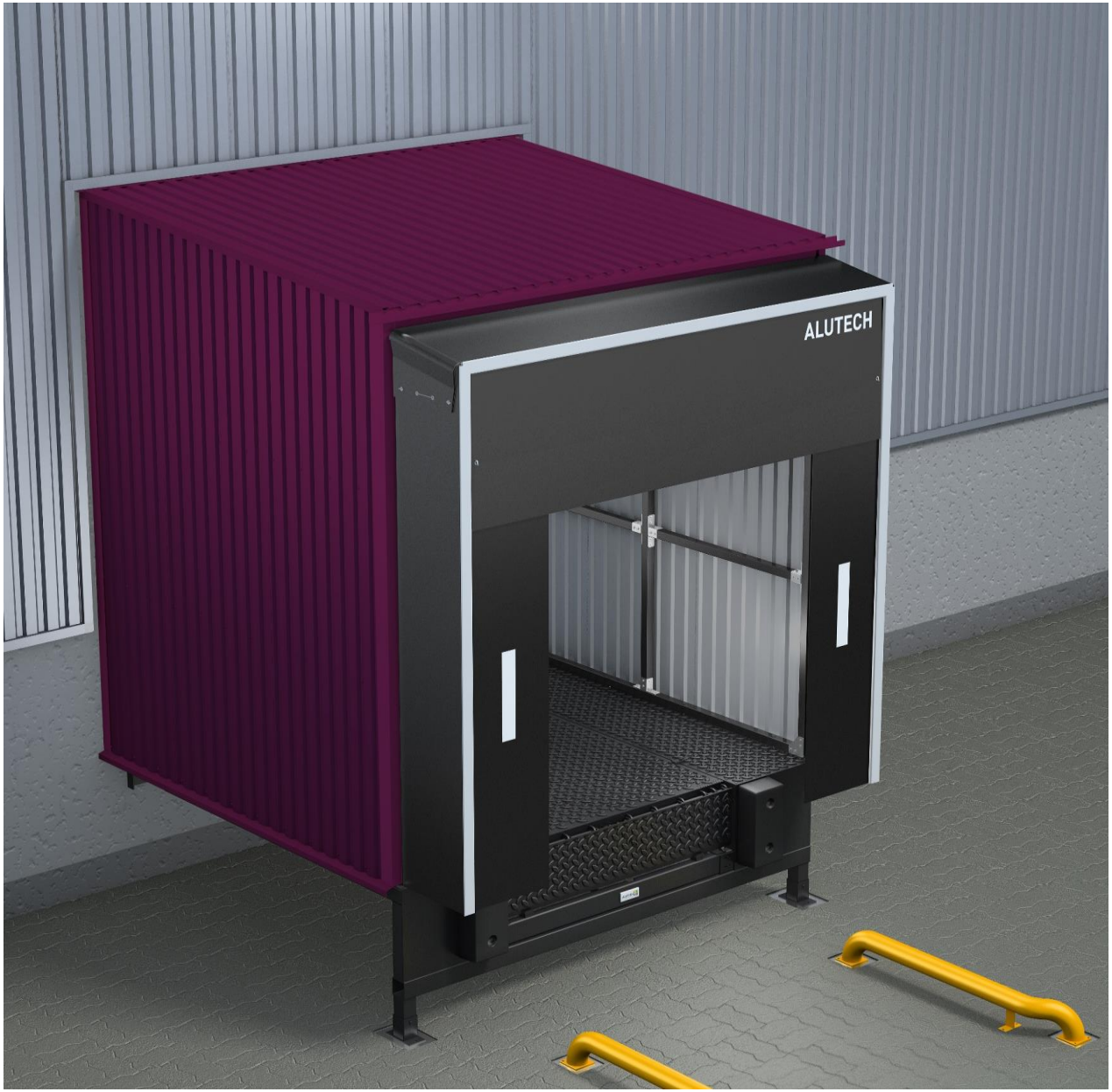

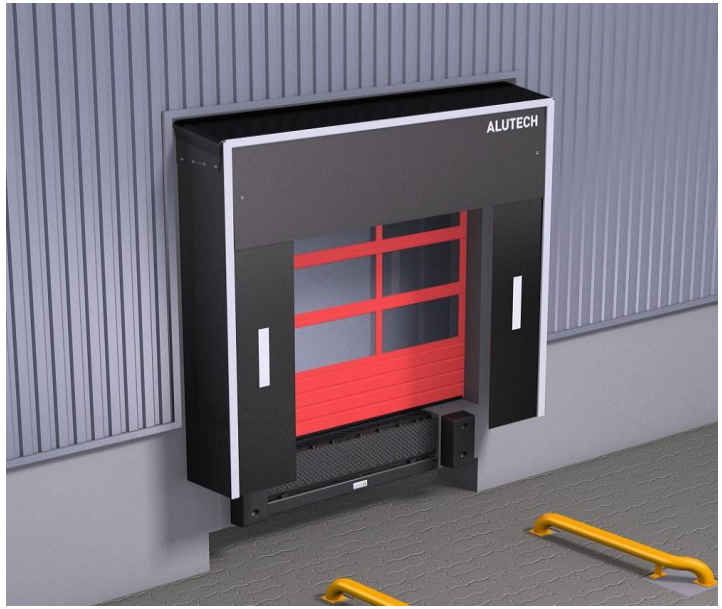

Действует с 12.08.2020

РОЗНИЧНЫЙ ПРАЙС-ЛИСТ НА ПЕРЕГРУЗОЧНУЮ ТЕХНИКУ (РФ)

АЛЮТЕХ
Группа компаний

Все цены указаны в российских рублях с НДС

Систему скидок запрашивайте в региональном представительстве ГК "Алютех"

СОДЕРЖАНИЕ

Герметизатор проема **Aluetch DSF** занавесочного типа со складной алюминиевой рамой 3

Электрогидравлическая уравнительная платформа с поворотной аппарелью **Aluetch SL** 4

Электрогидравлическая уравнительная платформа с выдвижной аппарелью **Aluetch TL** 5

Перегрузочная площадка **Aluetch PSL** 6

Перегрузочная площадка **Aluetch PTL** 7

Перегрузочный тамбур **Aluetch DH** 8

Дополнительное оборудование **Aluetch** 9

ГЕРМЕТИЗАТОР ПРОЕМА ALUTECH DSF

ЗАНАВЕСОЧНОГО ТИПА СО СКЛАДНОЙ АЛЮМИНИЕВОЙ РАМОЙ

Стандартные размеры		Ширина NW, мм	
Высота NH, мм		3 400	
	3 400	93 097р.	100 545р.
Глубина, мм		600	900
Длина верхнего тента, мм		1000	
Цвет		черный	
Боковой тент, мм		600	
Парковочные сигнальные полосы		белые	

Опции	Ед. изм.	Цена
Специальная высота до 3 400 мм (**min 2 000 мм**)*	за каждые 100 мм	0р.
Специальная высота свыше 3 400 мм (**max 4 500 мм**)*	за каждые 100 мм	1 787р.
Специальная ширина до 3400 мм (**min 2 000 мм**)*	за каждые 100 мм	0р.
Специальная ширина свыше 3 400 мм (**max 4 500 мм**)*	за каждые 100 мм	1 787р.
Боковые тенты шириной **700 мм**	м.п.	2 207р.
Верхний тент длиной **1 200 мм**	шт.	11 213р.
Верхний тент длиной **1 500 мм**	шт.	15 107р.
Нанесение цифр на вехний тент (высота цифр **400 мм**, цвет **белый**), цена за символ	шт.	1 893р.
Верхний тент с разрезами (**3 сегмента**)	шт.	1 787р.
Комплект крепления SHH-1 (для пористых материалов)	шт.	1 573р.
Комплект крепления SHH-2 (для полнотелых материалов)	шт.	496р.
Комплект крепления SHH-3 (для профлиста и мет. каркаса)	шт.	617р.

*Специальные размеры с шагом 100 мм.

ЭЛЕКТРОГИДРАВЛИЧЕСКАЯ УРАВНИТЕЛЬНАЯ ПЛАТФОРМА С ПОВОРОТНОЙ АППАРЕЛЬЮ
ALUTECH SL

АЛЮТЕХ
Группа компаний

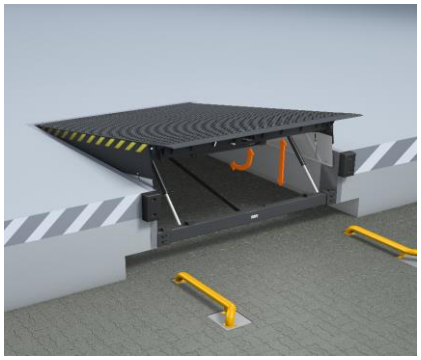

Стандартный комплект поставки
Динамическая нагрузка **60 кН** (6 тонн)
Длина аппарели **400 мм**
Цвета **RAL9005** (черный), **RAL7016** (серый), **RAL5010** (синий)
Блок управления **CUL01 400 В**
Гидравлическое масло **до -15 °С**
Толщина основного листа **6/8 мм**
Толщина аппарели **12/14 мм**
Два основных подъемных цилиндра
Длина кабелей питания гидростанции **7/10 м**
Мощность электродвигателя **0,75 кВт**
Рабочее давление **120 бар**

NL - заказная длина, мм
NW - заказная ширина, мм
LH - заказная высота, мм
Размер эффективной рабочей зоны
A - вверх, мм
B - вниз, мм

Дополнительные опции	Цена
Аппарель со скосами **2x125 мм**	2 576р.
Аппарель сегментированная **2x125 мм**	14 052р.
Низкотемпературное масло до **- 40 °С**	5 035р.
Покраска в нестандартный цвет по каталогу **RAL**	14 989р.
Датчик положения секционных ворот	6 385р.
Удлинение кабелей питания гидростанции **+3 м**	1 913р.

						Наценка за тип монтажа (к цене модели S)		
NL	**NW**	**LH**	**A**	**B**	**S (базовая)**	**W**	**C**	**B**
2 000	1 750	600	265	295	340 636р.	23 845р.	25 548р.	47 689р.
	2 000				343 214р.	24 025р.	25 741р.	48 050р.
	2 250				372 841р.	26 099р.	27 963р.	52 198р.
2 300	1 800	600	320	280	347 972р.	не доступны		
	2 000				350 967р.			
2 500	1 750	600	325	295	353 987р.	24 779р.	26 549р.	49 558р.
	2 000				356 674р.	24 967р.	26 751р.	49 934р.
	2 250				387 562р.	27 129р.	29 067р.	54 259р.
3 000	1 750	700	390	290	368 984р.	25 829р.	27 674р.	51 658р.
	2 000				371 999р.	26 040р.	27 900р.	52 080р.
	2 250				398 903р.	27 923р.	29 918р.	55 846р.
3 500	1 750	800	450	390	403 937р.	28 276р.	30 295р.	56 551р.
	2 000				404 758р.	28 333р.	30 357р.	56 666р.
	2 250				436 623р.	30 564р.	32 747р.	61 127р.
4 000	1 750	900	510	390	436 055р.	30 524р.	32 704р.	61 048р.
	2 000				439 303р.	30 751р.	32 948р.	61 502р.
	2 250				475 483р.	33 284р.	35 661р.	66 568р.
4 500	1 750	900	570	380	467 649р.	32 735р.	35 074р.	65 471р.
	2 000				471 303р.	32 991р.	35 348р.	65 982р.
	2 250				508 472р.	35 593р.	38 135р.	71 186р.

Модель S (базовая)

Простая и быстрая установка на окончательном этапе строительства. Монтаж осуществляется сваркой заднего уголка платформы и кронштейнов крепления передней опорной балки с уголками приямка.

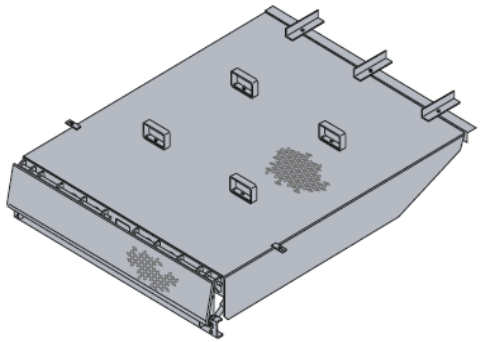

Модель W

Платформа имеет самоподдерживающую раму с уголками по бокам и сзади. Уголки платформы располагаются на приямке и привариваются к его металлическому обрамлению. Монтаж осуществляется на конечном этапе строительства.

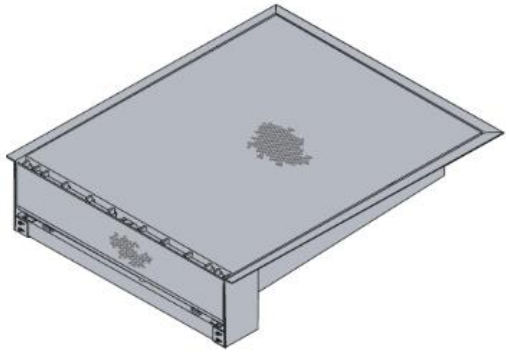

Модель C

Конструкция платформы аналогична модели W. Дополнительно имеет регулировочные болты для установки по уровню и анкеры по периметру для сварки с арматуреой приямка. Позволяет осуществить заливку окончательного пола высотой до 100мм.

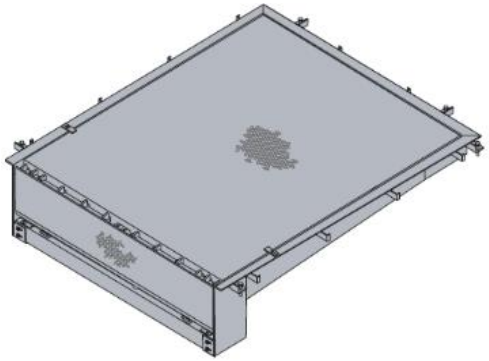

Модель B

Каркас платформы представляет собой металлическую опалубку и позволяет осуществить заливку бетона после монтажа платформы. По периметру имеются анкеры для крепления к арматуре. Не требует предварительной подготовки приямка и может быть использована на начальном этапе строительства объекта.

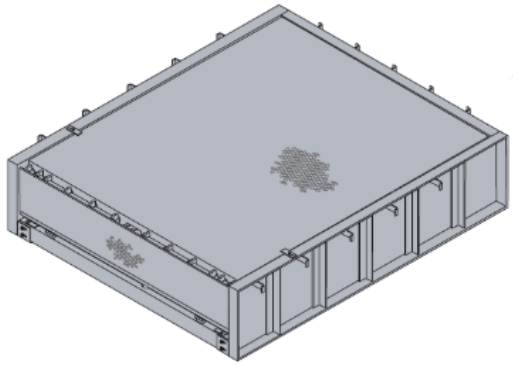

ЭЛЕКТРОГИДРАВЛИЧЕСКАЯ УРАВНИТЕЛЬНАЯ ПЛАТФОРМА С ВЫДВИЖНОЙ АППАРЕЛЬЮ
ALUTECH TL

АЛЮТЕХ
Группа компаний

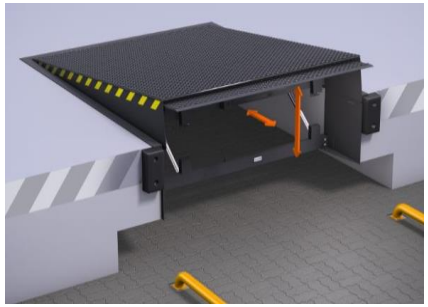

Стандартный комплект поставки
Динамическая нагрузка - **60 кН** (6 тонн)
Длина аппарели - **500 мм**
Цвета: **RAL9005** (черный), **RAL7016** (серый), **RAL5010** (синий)
Блок управления - **CUL11 3~400 В**
Гидравлическое масло **до -15 °С**
Толщина основного листа - **8/10 мм**
Толщина аппарели - **12/14 мм**
Два основных подъемных цилиндра
Длина кабелей питания гидростанции - **7/10 м**
Мощность электродвигателя - **1,5 кВт**
Рабочее давление - **150 бар**

NL - заказная длина, мм
NW - заказная ширина, мм
LH - заказная высота, мм
Размер эффективной рабочей зоны
A - вверх, мм
B - вниз, мм

Дополнительные опции	Цена
Аппарель со скосами **2x125 мм**	2 576р.
Сегментированная аппарель **2x140 мм**	24 029р.
Аппарель длиной **1000 мм**	29 677р.
Низкотемпературное масло до **- 40 °С**	5 035р.
Покраска в нестандартный цвет по каталогу **RAL**	14 989р.
Датчик положения секционных ворот	6 385р.
Удлинение кабелей питания гидростанции (**+3 м**)	2 091р.

NL	NW	LH	LL				S (базовая)	Наценка за тип монтажа (к цене модели S) W	C	B
			500		1000					
			A	B	A	B				
2 000	1 750	600	270	280	340	330	432 524р.	30 277р.	32 439р.	60 553р.
	2 000						417 911р.	29 254р.	31 343р.	58 507р.
	2 250						450 427р.	31 530р.	33 782р.	63 060р.
2 500	1 750	600	330	270	400	295	453 827р.	31 768р.	34 037р.	63 536р.
	2 000						449 993р.	31 500р.	33 750р.	62 999р.
	2 250						485 477р.	33 983р.	36 411р.	67 967р.
3 000	1 750	700	380	330	460	370	475 146р.	33 260р.	35 636р.	66 520р.
	2 000						471 328р.	32 993р.	35 350р.	65 986р.
	2 250						529 543р.	37 068р.	39 716р.	74 136р.
3 500	1 750	800	455	375	530	420	547 252р.	38 308р.	41 044р.	76 615р.
	2 000						531 227р.	37 186р.	39 842р.	74 372р.
	2 250						573 608р.	40 153р.	43 021р.	80 305р.
4 000	1 750	900	515	435	580	470	570 176р.	39 912р.	42 763р.	79 825р.
	2 000						576 560р.	40 359р.	43 242р.	80 718р.
	2 250						622 021р.	43 541р.	46 652р.	87 083р.
4 500	1 750	900	575	370	650	390	593 339р.	41 534р.	44 500р.	83 068р.
	2 000						591 719р.	41 420р.	44 379р.	82 841р.
	2 250						618 075р.	43 265р.	46 356р.	86 531р.

Модель S (базовая)

Простая и быстрая установка на окончательном этапе строительства. Монтаж осуществляется сваркой заднего уголка платформы и кронштейнов крепления передней опорной балки с обрамлением приямка.

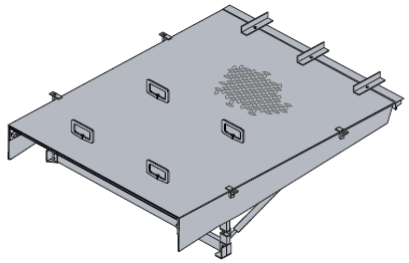

Модель W

Платформа имеет самоподдерживающую раму с уголками по бокам и сзади. Уголки платформы располагаются на приямке и привариваются к его металлическому обрамлению. Монтаж осуществляется на конечном этапе строительства.

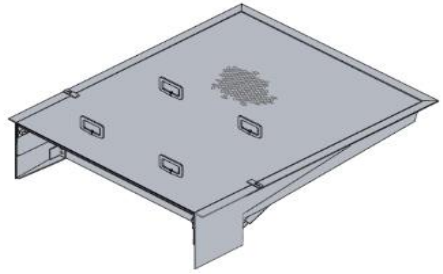

Модель C

Конструкция платформы аналогична модели W. Дополнительно имеет регулировочные болты для установки по уровню и анкеры по периметру для сварки с арматурой приямка. Позволяет осуществить заливку окончательного пола высотой до 100 мм.

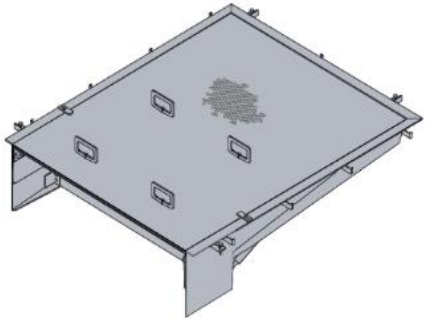

Модель B

Каркас платформы представляет собой металлическую опалубку и позволяет осуществить заливку бетона после монтажа платформы. По периметру имеются анкеры для крепления к арматуре. Не требует предварительной подготовки приямка и может быть использована на начальном этапе строительства рампы.

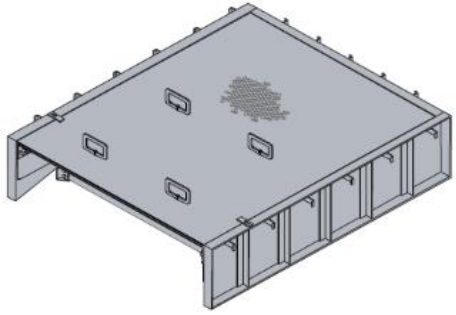

ПЕРЕГРУЗОЧНАЯ ПЛОЩАДКА ALUTECH PSL

На изображении показана перегрузочная площадка PSL со встроенной уравнительной платформой SL

Стандартный комплект поставки
Динамическая нагрузка - **60 кН** (6 тонн)
Ширина площадки - **3400 мм**
Высота площадки - **900-1400 мм** на выбор
Угол примыкания к зданию - **90°**
Цвета: **RAL9005** (черный), **RAL7016** (серый), **RAL5010** (синий)
Толщина рифленого листа - **6/8 мм**
Дополнительные опоры при длине ≥3000 мм

Заказная длина платформы, мм	Заказная высота площадки, мм
2000	900, 1000, 1100, 1200, 1300, 1400
2500	900, 1000, 1100, 1200, 1300, 1400
3000	1000, 1100, 1200, 1300, 1400
3500	1100, 1200, 1300, 1400
4000	1200, 1300, 1400
4500	1200, 1300, 1400

Дополнительные опции	Цена
Покраска в нестандартный цвет по каталогу **RAL**	14 989р.
Дополнительные опоры **при длине 2000 и 2500 мм**	16 197р.

Ширина площадки	NL	NW	Угол примыкания к фасаду здания		
			90°	45°/135°	60°/120°
3400	2 000	1 750	156 423р.	280 629р.	234 925р.
		2 000	156 423р.	280 629р.	234 925р.
		2 250	156 423р.	280 629р.	234 925р.
	2 500	1 750	170 024р.	305 032р.	255 354р.
		2 000	170 024р.	305 032р.	255 354р.
		2 250	170 024р.	305 032р.	255 354р.
	3 000	1 750	185 434р.	319 371р.	268 982р.
		2 000	185 434р.	319 371р.	268 982р.
		2 250	185 434р.	319 371р.	268 982р.
	3 500	1 750	203 999р.	335 734р.	285 323р.
		2 000	203 999р.	335 734р.	285 323р.
		2 250	203 999р.	335 734р.	285 323р.
	4 000	1 750	224 641р.	354 305р.	303 723р.
		2 000	224 641р.	354 305р.	303 723р.
		2 250	224 641р.	354 305р.	303 723р.
	4 500	1 750	245 177р.	373 103р.	322 017р.
		2 000	245 177р.	373 103р.	322 017р.
		2 250	245 177р.	373 103р.	322 017р.

NL - заказная длина площадки, мм

NW - заказная ширина платформы, мм

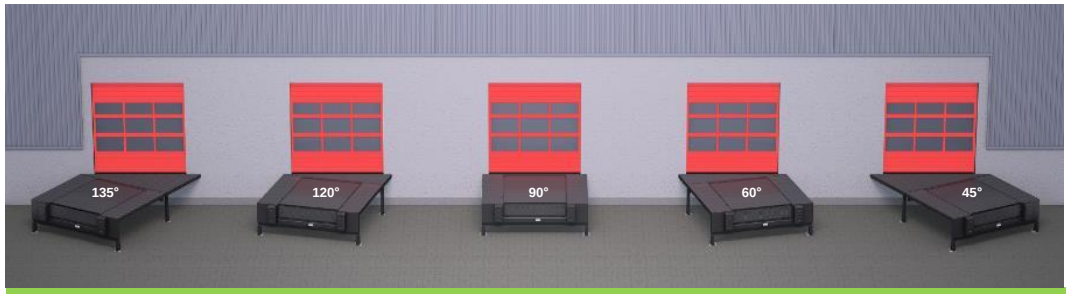

Варианты монтажа площадки под углом к фасаду здания

Внимание!

Цена площадки не включает стоимость уравнительной платформы!

В площадку встраивается платформа Alutech SL только **Модели S** соответствующего размера!

ПЕРЕГРУЗОЧНАЯ ПЛОЩАДКА ALUTECH PTL

АЛЮТЕХ
Группа компаний

На изображении показана перегрузочная площадка PTL со встроенной уравнительной платформой TL

Стандартный комплект поставки
Динамическая нагрузка - **60 кН** (6 тонн)
Ширина площадки - **3400 мм**
Высота площадки - **900-1400 мм** на выбор
Угол примыкания к зданию - **90°**
Цвета: **RAL9005** (черный), **RAL7016** (серый), **RAL5010** (синий)
Толщина рифленого листа - **6/8 мм**
Дополнительные опоры при длине ≥3000 мм

Заказная длина платформы, мм	Заказная высота площадки, мм
2000	900, 1000, 1100, 1200, 1300, 1400
2500	900, 1000, 1100, 1200, 1300, 1400
3000	1000, 1100, 1200, 1300, 1400
3500	1100, 1200, 1300, 1400
4000	1200, 1300, 1400
4500	1200, 1300, 1400

Дополнительные опции	Цена
Покраска в нестандартный цвет по каталогу **RAL**	14 989р.
Дополнительные опоры **при длине 2000 и 2500 мм**	16 197р.

Ширина площадки	NL	NW	Угол примыкания к фасаду здания		
			90°	45°/135°	60°/120°
3400	2 000	1 750	156 423р.	280 629р.	234 925р.
		2 000	156 423р.	280 629р.	234 925р.
		2 250	156 423р.	280 629р.	234 925р.
	2 500	1 750	170 024р.	305 032р.	255 354р.
		2 000	170 024р.	305 032р.	255 354р.
		2 250	170 024р.	305 032р.	255 354р.
	3 000	1 750	185 434р.	319 371р.	268 982р.
		2 000	185 434р.	319 371р.	268 982р.
		2 250	185 434р.	319 371р.	268 982р.
	3 500	1 750	203 999р.	335 734р.	285 323р.
		2 000	203 999р.	335 734р.	285 323р.
		2 250	203 999р.	335 734р.	285 323р.
	4 000	1 750	224 641р.	354 305р.	303 723р.
		2 000	224 641р.	354 305р.	303 723р.
		2 250	224 641р.	354 305р.	303 723р.
	4 500	1 750	245 177р.	373 103р.	322 017р.
		2 000	245 177р.	373 103р.	322 017р.
		2 250	245 177р.	373 103р.	322 017р.

NL - заказная длина площадки, мм

NW - заказная ширина платформы, мм

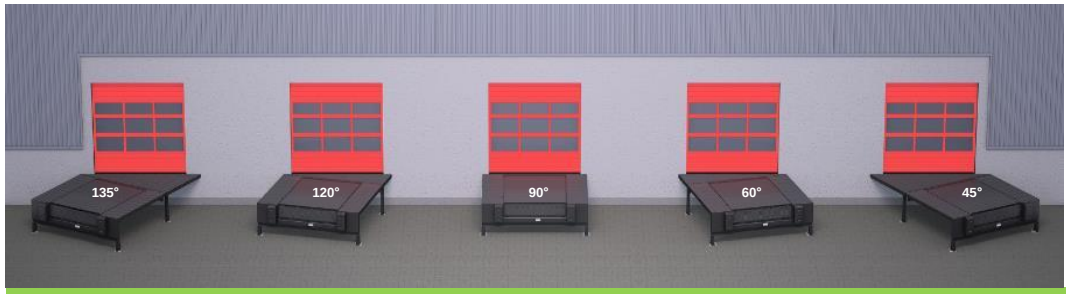

Варианты монтажа площадки под углом к фасаду здания

Внимание!

Цена площадки не включает стоимость уравнительной платформы!

В площадку встраивается платформа Alutech TL только **Модели S** соответствующего размера!

ПЕРЕГРУЗОЧНЫЙ ТАМБУР ALUTECH DH

АЛЮТЕХ
Группа компаний

Стандарт	Характеристики обшивки
Ширина - **3 400 мм**	Тип панели - **S-гофр** или **Микроволна**
Высота - **3 400 мм**	Толщина панели - **45 мм**
Крыша **наклон 5° вперед**	Стандартные цвета **сэндвич-панелей** по каталогу RAL: 9016, 8014, 8017, 9006, 7016, 6005, 5010, 3004, 1015 и цвет ADS703.
Цвет рамы **RAL9005** (черный)	
Сборная конструкция (монтаж без сварки)	Стандартные цвета **профлиста** по каталогу RAL: 1014,1015,1018,1035, 2004, 3003, 3005, 3009, 3011, 3020, 4006, 5002, 5005, 5021, 6002, 6005, 7004, 7005, 7024, 8017, 9002, 9003, 9006, 9010.
	Возможность поставки профлиста другого цвета уточняется **по запросу.**

Наименование	Заказная длина	90° к зданию	45°/135° к зданию	60°/120° к зданию
Перегрузочный тамбур, без обшивки	2 000	62 449р.	84 586р.	86 335р.
	2 500	81 907р.	99 376р.	101 478р.
	3 000	123 791р.	135 903р.	171 001р.
	3 500	134 202р.	169 622р.	185 824р.
	4 000	153 372р.	222 831р.	205 811р.
	4 500	по запросу		

Наименование	Заказная длина	90° к зданию	45°/135° к зданию	60°/120° к зданию
Перегрузочный тамбур, с обшивкой профлистом	2 000	81 067р.	133 007р.	115 745р.
	2 500	125 147р.	181 927р.	164 585р.
	3 000	226 827р.	332 129р.	284 323р.
	3 500	255 862р.	369 178р.	320 958р.
	4 000	283 699р.	393 021р.	342 997р.
	4 500	по запросу		

Наименование	Заказная длина	90° к зданию	45°/135° к зданию	60°/120° к зданию
Перегрузочный тамбур, с обшивкой сэндвич-панелями	2 000	183 963р.	284 607р.	250 604р.
	2 500	248 664р.	364 326р.	324 519р.
	3 000	285 231р.	417 763р.	368 578р.
	3 500	324 312р.	465 991р.	409 672р.
	4 000	349 959р.	498 989р.	434 226р.
	4 500	по запросу		

Дополнительные опции*	Цена
Специальная ширина < 3400 мм (min 3300 мм)	0р.
Специальная ширина > 3400 мм (max 3500 мм)	2 669р.
Специальная высота < 3400 мм (min 3200 мм)	0р.
Специальная высота > 3400 мм (max 3600 мм)	2 669р.

*Для тамбура с обшивкой стоимость сообщается **по запросу.**

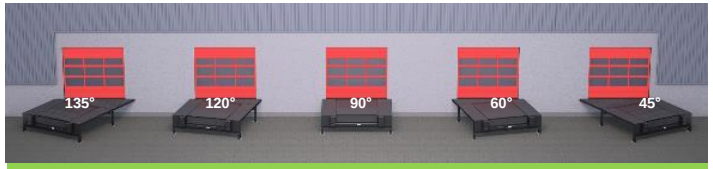

Варианты монтажа тамбура под углом к фасаду здания

На изображении показан перегрузочный тамбур без обшивки совместно с площадкой и уравнительной платформой

На изображении показан перегрузочный тамбур с обшивкой из сэндвич-панелей совместно с площадкой, уравнительной платформой и герметизатором проема

Варианты обшивки тамбура DH

Сэндвич-панель

Профлист

Примечания: Стоимость тамбура с обшивкой из сэндвич-панелей с цветом "под дерево" сообщается **по запросу**.

Примечание: Возможность поставки обшивки из профлиста нестандартного цвета уточняется **по запросу.**

Покраска **сэндвич-панелей** в нестандартный цвет по каталогу RAL (только наружная сторона)			
Заказная длина	**90° к зданию**	**45°/135° к зданию**	**60°/120° к зданию**
2 000	34 388р.	65 486р.	51 582р.
2 500	42 461р.	73 261р.	60 597р.
3 000	50 535р.	81 783р.	68 776р.
3 500	58 758р.	90 305р.	77 044р.
4 000	66 832р.	99 127р.	84 848р.
4 500	по запросу		

ДОПОЛНИТЕЛЬНОЕ ОБОРУДОВАНИЕ ALUTECH

БАМПЕР И ПЛАСТИНЫ

Наименование	Описание	Арикул	Цена за шт.
Резиновые бамперы	Размер - **500x250x100 мм**.	DB502010	7 026р.
Пластина монтажная	Размер - **500x250 мм**, **окрашенная сталь**, цвет - **черный**.	MP502510	5 967р.
Пластина защитная	Размер - **470x230 мм**, толщина - **15 мм**, **оцинкованная сталь**.	SP502510	8 710р.

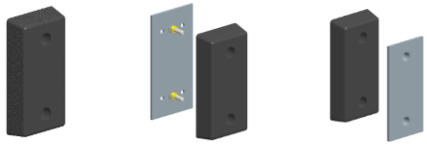

DB502010 MP502510 SP502510

НАПРАВЛЯЮЩИЕ ДЛЯ КОЛЕС

Наименование	Описание	Арикул	Цена за пару
Направляющие для колес	Модель для крепления анкерами **1500 мм**, цвет - **сигнально желтый**.	WG	41 220р.

ОСВЕТИТЕЛЬНЫЙ ПРОЖЕКТОР

Наименование	Описание	Арикул	Цена за шт.
Светодиодный прожектор	Потребляемая мощность лампы - **30 Вт**. Подвижный кронштейн.	LED-DL	14 675р.

ДАТЧИК ПОЛОЖЕНИЯ СЕКЦИОННЫХ ВОРОТ

Наименование	Описание	Арикул	Цена за шт.
Датчик положения секционных ворот	Фотоэлектрический датчик. Блокирует уравнительную платформу при закрытых воротах.	SDP	6 385р.

КОМПЛЕКТ УПЛОТНИТЕЛЕЙ ДЛЯ УРАВНИТЕЛЬНЫХ ПЛАТФОРМ
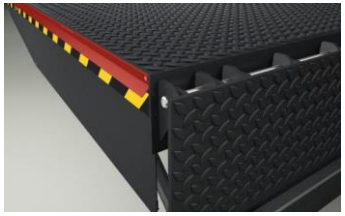
Наименование	Описание	Арикул	Цена за шт.
Комплект боковых уплотнителей (до 2500 мм)	Для установки на уравнительных платформах длиной до 2500 мм включительно. Герметизирует пространство между боковыми стенками платформы и приямком. Материал - термоэластопласт.	SSK-1	1 579р.
Комплект боковых уплотнителей (свыше 2500 мм)	Для установки на уравнительных платформах длиной свыше 2500 мм. Герметизирует пространство между боковыми стенками платформы и приямком. Материал - термоэластопласт.	SSK-2	2 844р.
Задний уплотнитель	Для установки на уравнительныйх платформах любой ширины. Герметизирует пространство между задней стенкой платформы и приямком. Материал - армированный ПВХ 3 мм.	RS	3 582р.